Saddle 710/450



	Maßeinheit	Saddle 710/450

Abmessungen

d1	d2	l
450	710	80

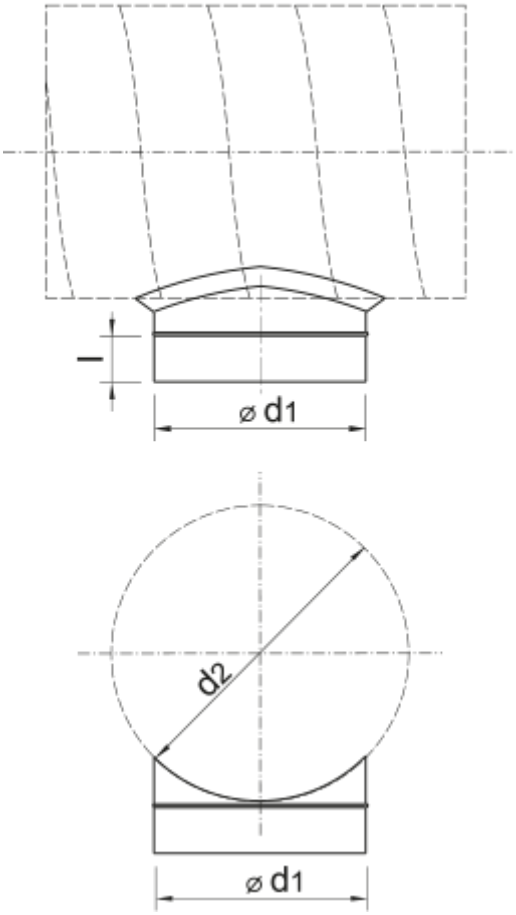
l
⌀ d1
d2
⌀ d1