Saddle 710/500



	Maßeinheit	Saddle 710/500

Abmessungen

d1	d2	l
500	710	80

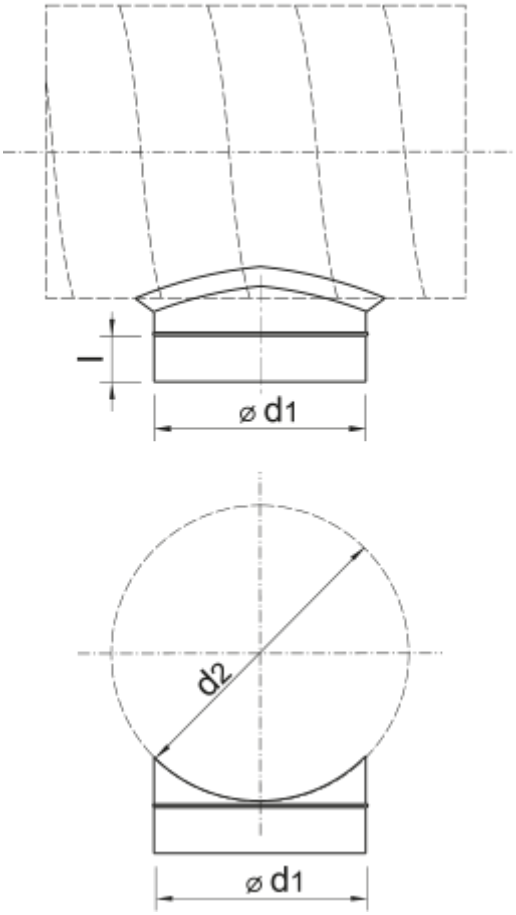
l
⌀ d1
d2
⌀ d1