Saddle 710/560



	Maßeinheit	Saddle 710/560

Abmessungen

d1	d2	l
560	710	80

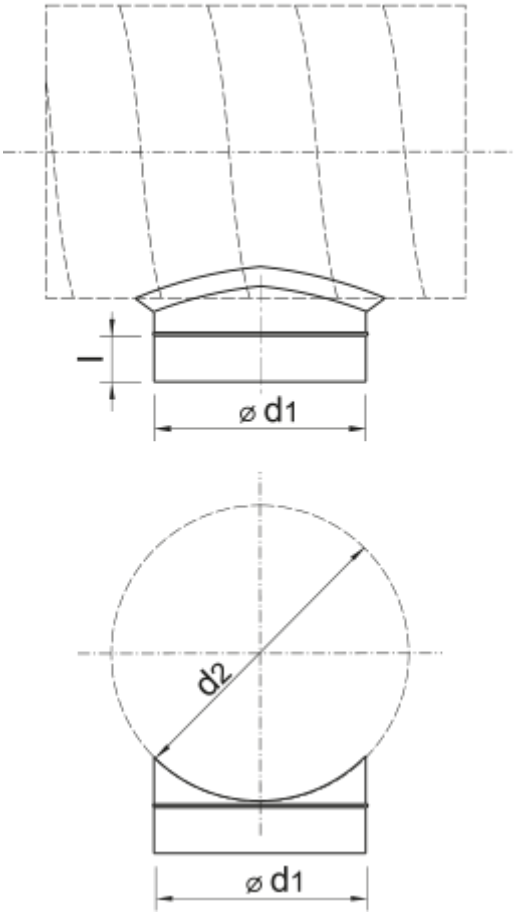
l
⌀ d1
d2
⌀ d1