Saddle 710/600



	Maßeinheit	Saddle 710/600

Abmessungen

d1	d2	l
600	710	80

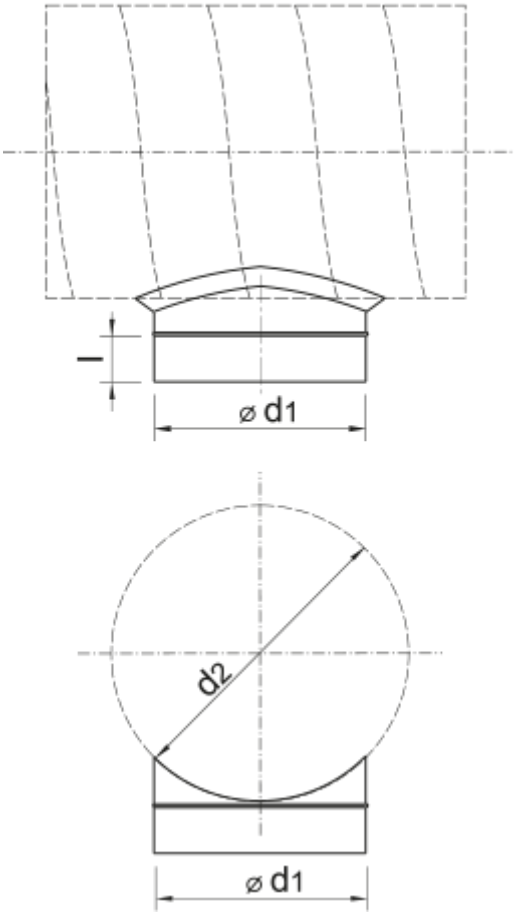
l
⌀ d1
d2
⌀ d1