Saddle 800/450



	Maßeinheit	Saddle 800/450

Abmessungen

d1	d2	l
450	800	80

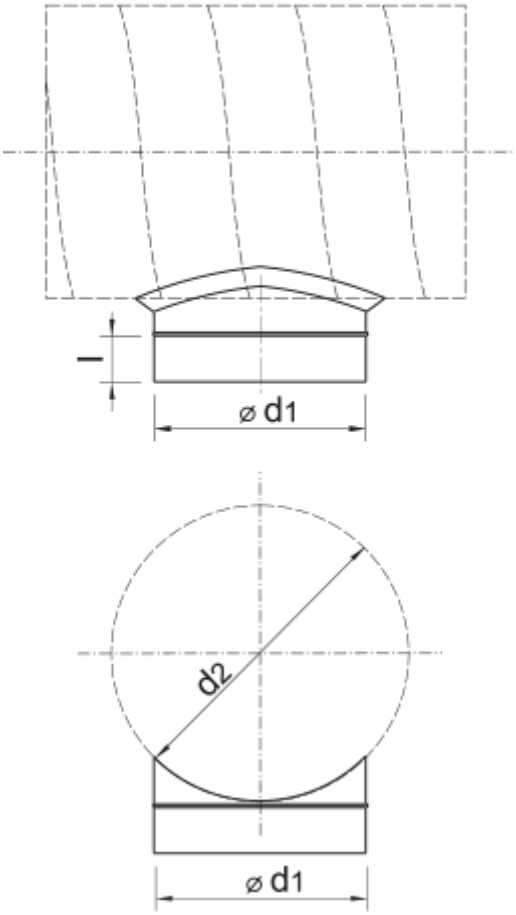
l
⌀ d1
d2
⌀ d1