Saddle 800/500



	Maßeinheit	Saddle 800/500

Abmessungen

d1	d2	l
500	800	80

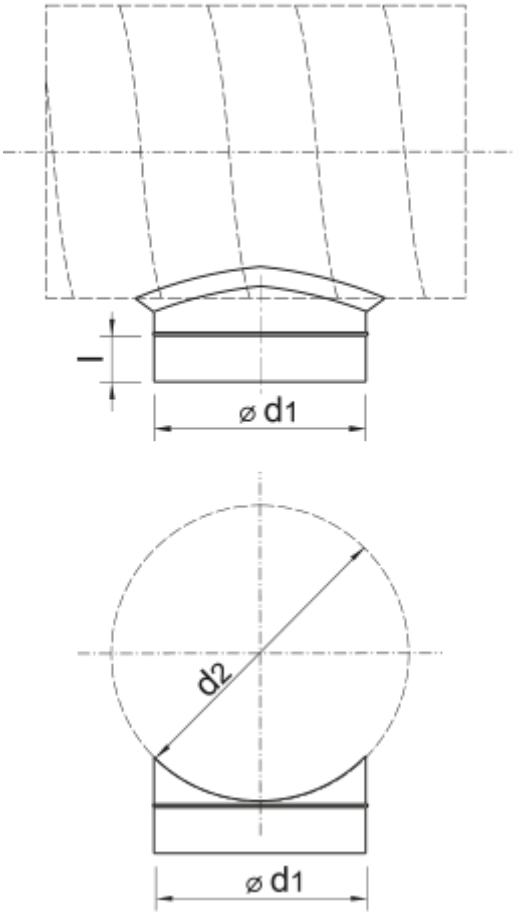
l
⌀ d1
d2
⌀ d1