Saddle 800/630



	Maßeinheit	Saddle 800/630

Abmessungen

d1	d2	l
630	800	80

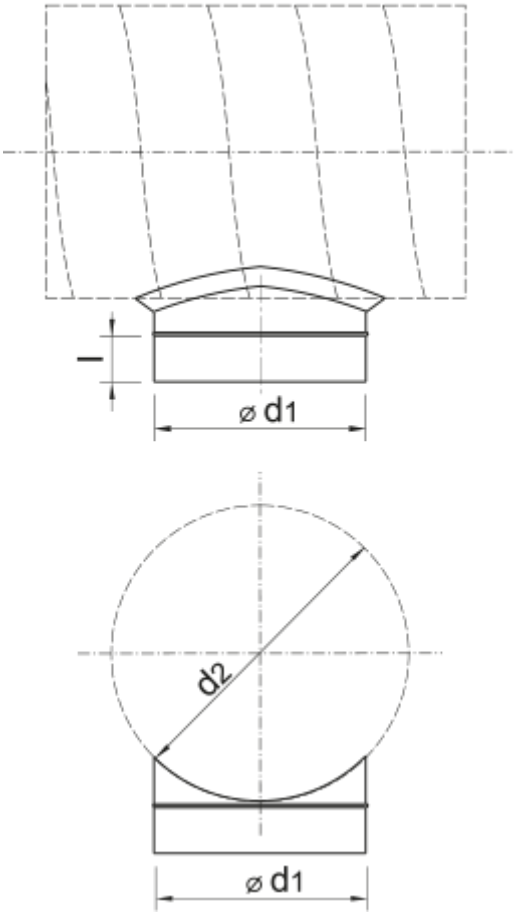
l
⌀ d1
d2
⌀ d1