Saddle 800/710



	Maßeinheit	Saddle 800/710

Abmessungen

d1	d2	l
710	800	80

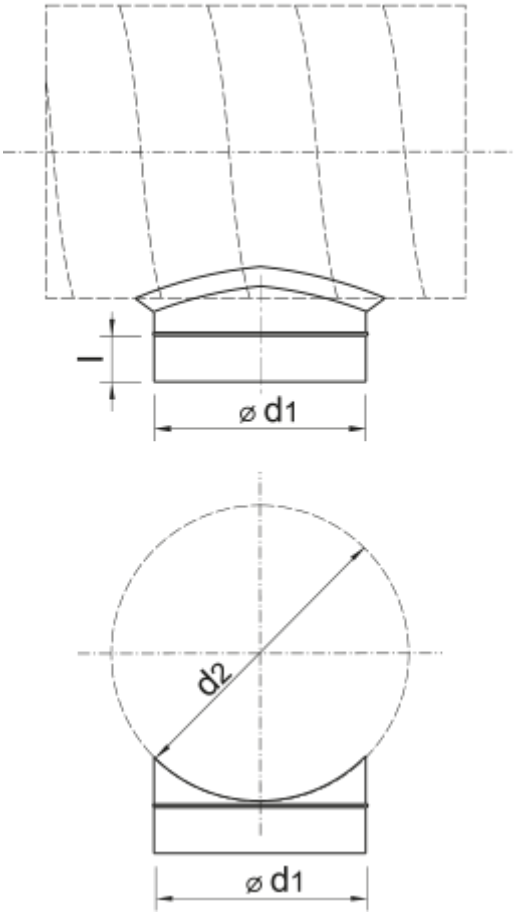
l
⌀ d1
d2
⌀ d1