Saddle 800/800



	Maßeinheit	Saddle 800/800

Abmessungen

d1	d2	l
800	800	80

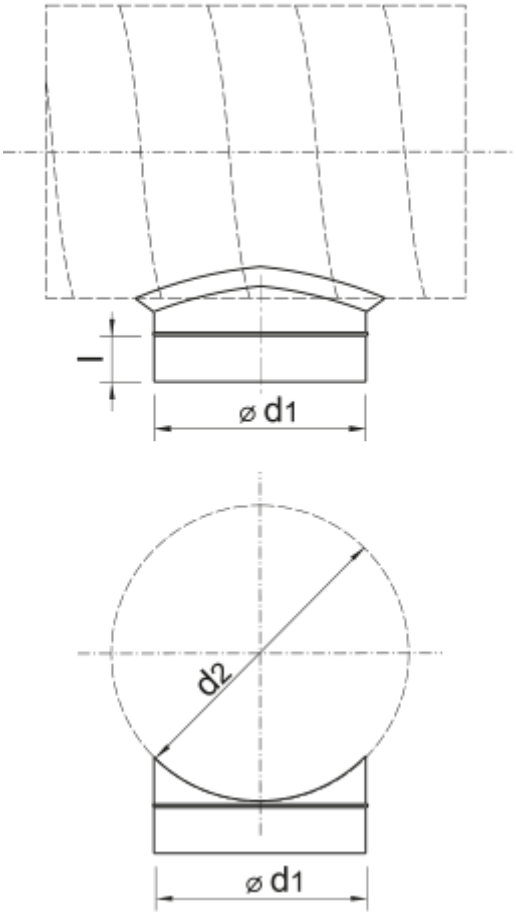
l
⌀ d1
d2
⌀ d1