Saddle 900/560



	Maßeinheit	Saddle 900/560

Abmessungen

d1	d2	l
560	900	100

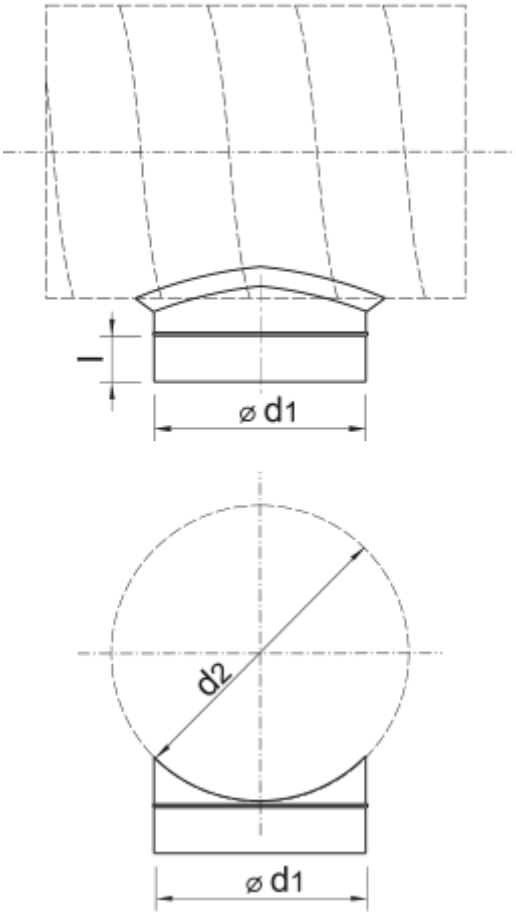
l
⌀ d1
d2
⌀ d1