Saddle 900/600



	Maßeinheit	Saddle 900/600

Abmessungen

d1	d2	l
600	900	100

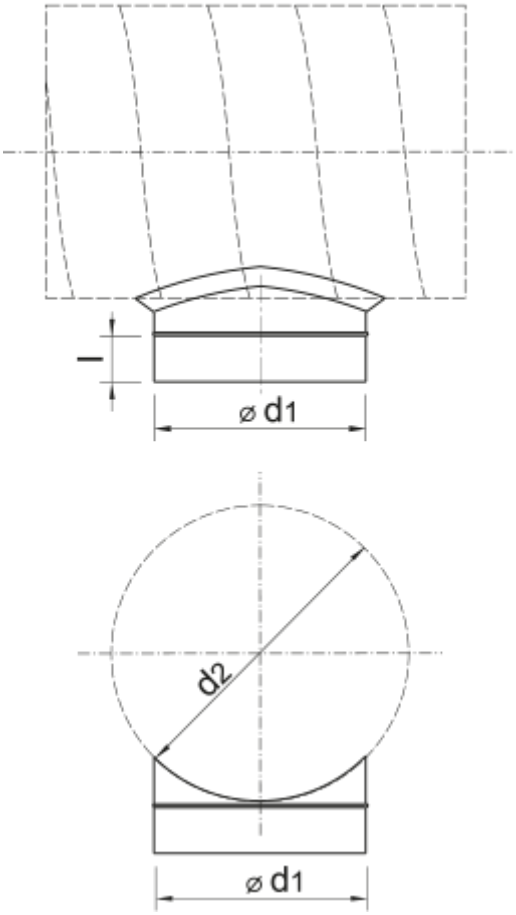
l
⌀ d1
d2
⌀ d1