Saddle 900/630



	Maßeinheit	Saddle 900/630

Abmessungen

d1	d2	l
630	900	80

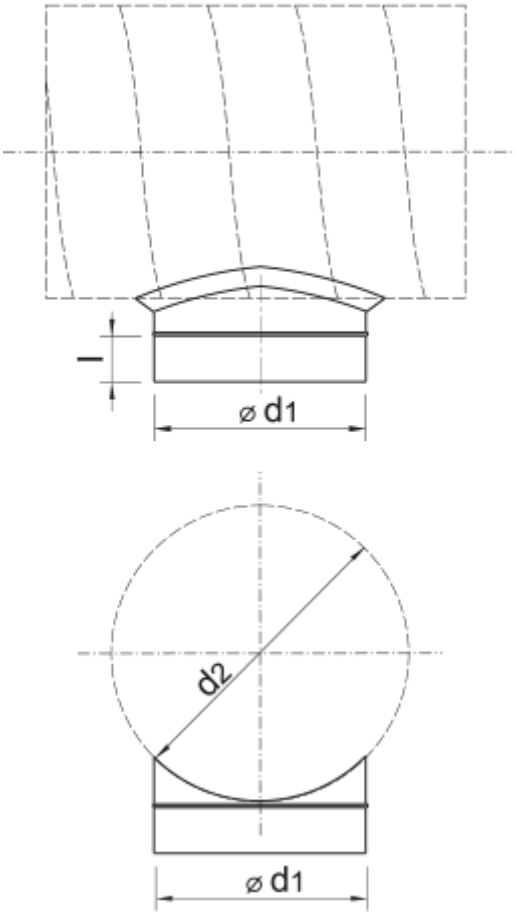
l
⌀ d1
d2
⌀ d1