# Saddle 900/710



| | Maßeinheit | Saddle 900/710 |
|---|---|---|

## Abmessungen

| d1 | d2 | l |
|---|---|---|
| 710 | 900 | 100 |

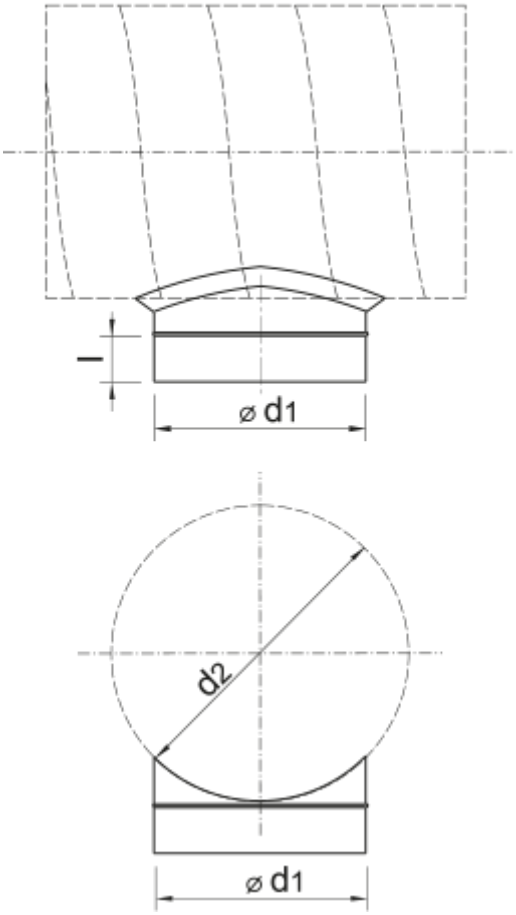
l
⌀ d1
d2
⌀ d1