SKRA 600x300/24

Mischkammern zur Vermischung (Rezirkulation) eines Teils der Abluft mit der Außenluft im entsprechenden Verhältnis

- Gehäusematerial: Verzinkter Stahl



	Maßeinheit	SKRA 600x300/24
Minimale Versorgungsspannung	V	24
Maximale Versorgungsspannung	V	24
Gewicht	kg	36

Abmessungen

B	B1	B2	B3	H	H1	H2	L
600	620	1340	1360	300	320	340	490

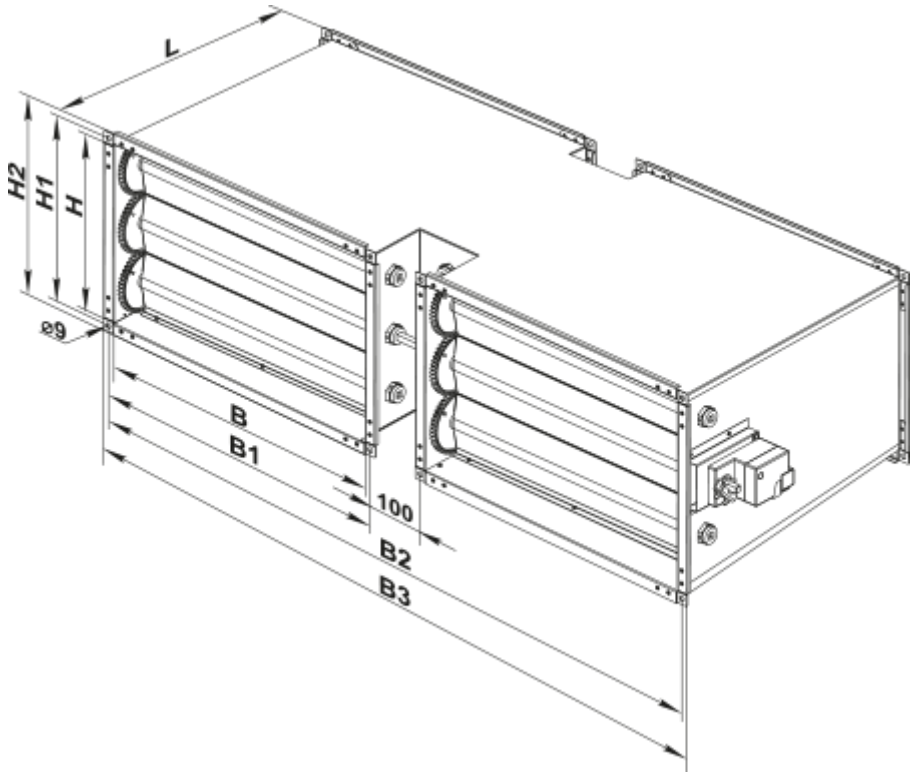
L
H2
H1
H
ø9
B
B1
100
B2
B3