Solo RA1-35-9 R V.2

Die Lüftungsanlage Solo ist die am besten geeignete Lösung für Wirtschaftsräume, Abstellräume und Garderoben. Ein geringer Stromverbrauch spart Strom, da jeder Raum mit einer Fläche von bis 25 m² mit sauberer und frischer Luft versorgt wird. Die Fläche ist ungefähr und hängt von den Lüftungsstandards in Ihrem Land und dem Modell der Lüftunsanlage ab

- Förderleistung im Regenerationsbetrieb: 23
- Schalldruckpegel LpA @ 3 m: 26
- Schalldruckpegel @ 1 m: 36
- Heat recovery efficiency: 85
- Filter: G3
- Motortyp: EC
- Steuerung: Remote Control
- Gehäusematerial: Plastic
- Feuchtigkeitssensor

	Maßeinheit	Solo RA1-35-9 R V.2	
Speed	-	2	
Versorgungsspannung min	V	220	
Versorgungsspannung max	V	240	
Frequenz der Netzversorgung	Hz	50/60	
Leistung	W	1.50	2.30
Stromaufnahme	A	0.046	0.047
Förderleistung im Lüftungsbetrieb	m^3/h	30	46
Förderleistung im Regenerationsbetrieb	m^3/h	15	23
Schalldruckpegel LpA @ 3 m	dB(A)	21	26
Schalldruckpegel @ 1 m	dB(A)	31	36
Heat recovery efficiency	%	85	
Effizienz der Wärmerückgewinnung, max	%	85	
Filter	-	G3	
Fördermitteltemperatur max	°C	40	
Fördermitteltemperatur min	°C	-15	
ambient air temperature min	°C	1	
ambient air temperature max	°C	40	
ambient air humidity max	%	65	
Schutzart	-	IP24	

Abmessungen
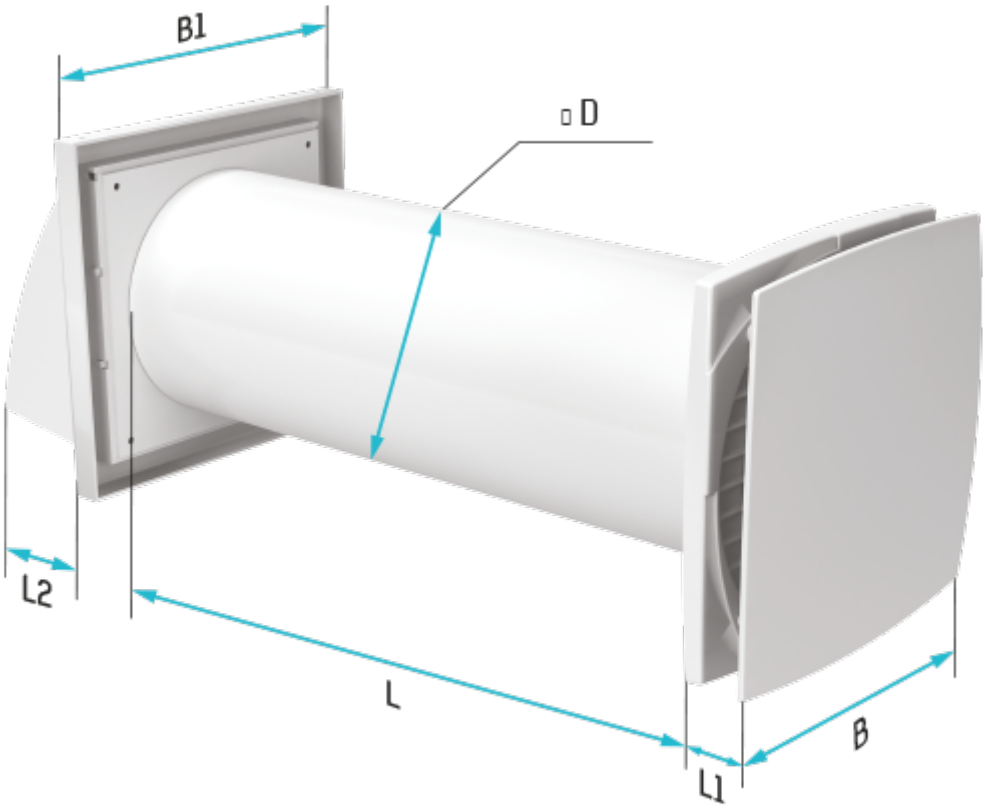
ØD	B	B1	L	L1	L2
107	150	153	305-380	35	69