# SR 100/600

Dämpfung der Geräuschen, die während des Betriebes der Lüftungsgeräte entstehen und sich in den Lüftungsrohre der Lüftungssysteme verbreiten

• Gehäusematerial: Galvanized steel

| | Maßeinheit | SR 100/600 |
|---|---|---|
| Luftkanalgröße | mm | 100 |
| Gewicht | kg | 2.2 |

## Abmessungen
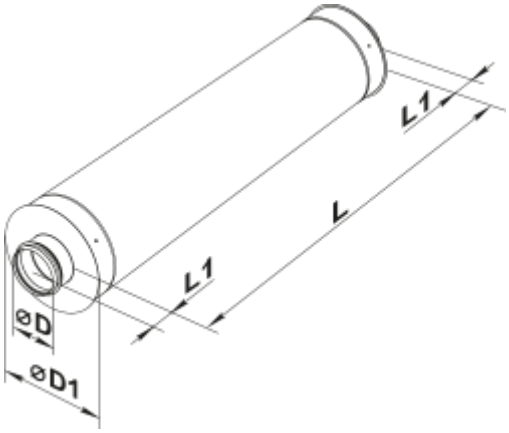
| D | D1 | L | L1 |
|---|---|---|---|
| 99 | 200 | 600 | 50 |