SR 125/1200

Dämpfung der Geräuschen, die während des Betriebes der Lüftungsgeräte entstehen und sich in den Lüftungsrohre der Lüftungssysteme verbreiten

• Gehäusematerial: Galvanized steel

	Maßeinheit	SR 125/1200
Luftkanalgröße	mm	125
Gewicht	kg	5.4

Abmessungen
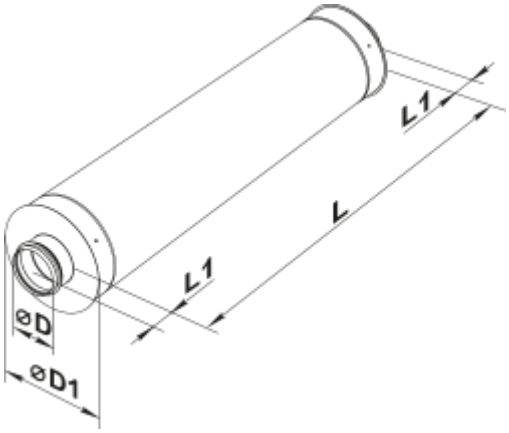
D	D1	L	L1
124	225	1200	50