SR 125/600

Dämpfung der Geräuschen, die während des Betriebes der Lüftungsgeräte entstehen und sich in den Lüftungsrohre der Lüftungssysteme verbreiten

• Gehäusematerial: Galvanized steel

	Maßeinheit	SR 125/600
Luftkanalgröße	mm	125
Gewicht	kg	2.7

Abmessungen
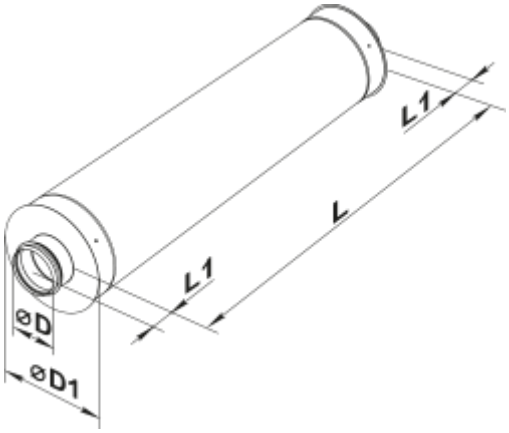
D	D1	L	L1
124	225	600	50