SR 125/900

Dämpfung der Geräuschen, die während des Betriebes der Lüftungsgeräte entstehen und sich in den Lüftungsrohre der Lüftungssysteme verbreiten

• Gehäusematerial: Galvanized steel

	Maßeinheit	SR 125/900
Luftkanalgröße	mm	125
Gewicht	kg	4.1

Abmessungen
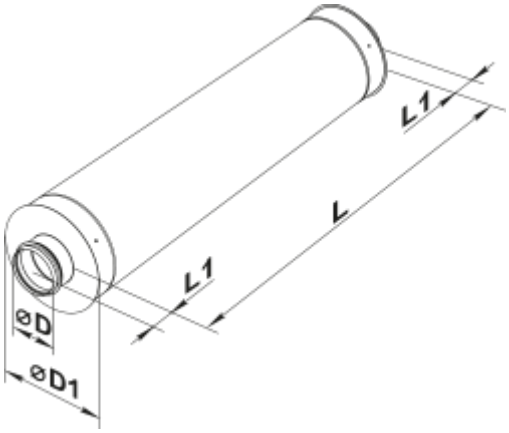
D	D1	L	L1
124	225	900	50