SR 150/600

Dämpfung der Geräuschen, die während des Betriebes der Lüftungsgeräte entstehen und sich in den Lüftungsrohre der Lüftungssysteme verbreiten

• Gehäusematerial: Galvanized steel

	Maßeinheit	SR 150/600
Luftkanalgröße	mm	150
Gewicht	kg	2.8

Abmessungen
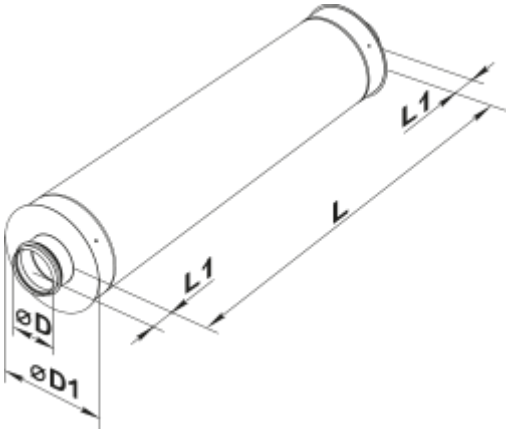
D	D1	L	L1
149	250	600	50