SR 150/900

Dämpfung der Geräuschen, die während des Betriebes der Lüftungsgeräte entstehen und sich in den Lüftungsrohre der Lüftungssysteme verbreiten

• Gehäusematerial: Galvanized steel

	Maßeinheit	SR 150/900
Luftkanalgröße	mm	150
Gewicht	kg	4.2

Abmessungen
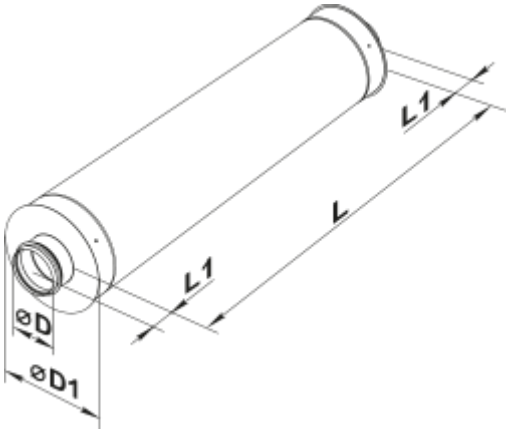
D	D1	L	L1
149	250	900	50