SR 160/1200

Dämpfung der Geräuschen, die während des Betriebes der Lüftungsgeräte entstehen und sich in den Lüftungsrohre der Lüftungssysteme verbreiten

• Gehäusematerial: Galvanized steel

	Maßeinheit	SR 160/1200
Luftkanalgröße	mm	160
Gewicht	kg	6.2

Abmessungen
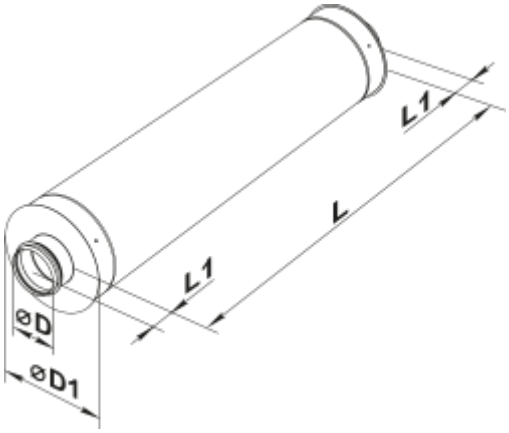
D	D1	L	L1
159	260	1200	50