SR 200/600

Dämpfung der Geräuschen, die während des Betriebes der Lüftungsgeräte entstehen und sich in den Lüftungsrohre der Lüftungssysteme verbreiten

• Gehäusematerial: Galvanized steel

	Maßeinheit	SR 200/600
Luftkanalgröße	mm	200
Gewicht	kg	3.5

Abmessungen
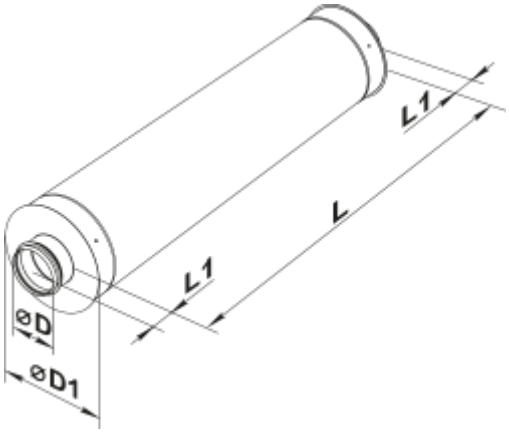
D	D1	L	L1
199	300	600	50