SR 250/600

Dämpfung der Geräuschen, die während des Betriebes der Lüftungsgeräte entstehen und sich in den Lüftungsrohre der Lüftungssysteme verbreiten

• Gehäusematerial: Galvanized steel

	Maßeinheit	SR 250/600
Luftkanalgröße	mm	250
Gewicht	kg	4.2

Abmessungen
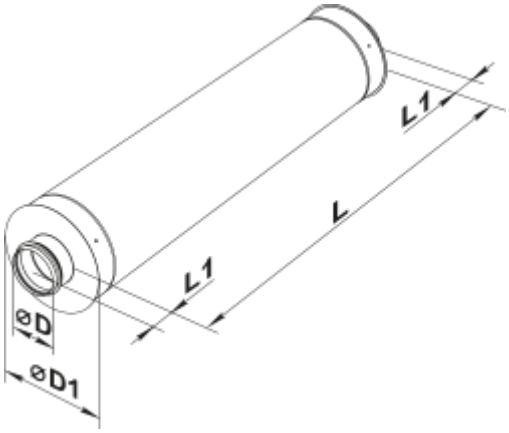
D	D1	L	L1
249	350	600	50