SR 315/600

Dämpfung der Geräuschen, die während des Betriebes der Lüftungsgeräte entstehen und sich in den Lüftungsrohre der Lüftungssysteme verbreiten

• Gehäusematerial: Galvanized steel

	Maßeinheit	SR 315/600
Luftkanalgröße	mm	315
Gewicht	kg	5.3

Abmessungen
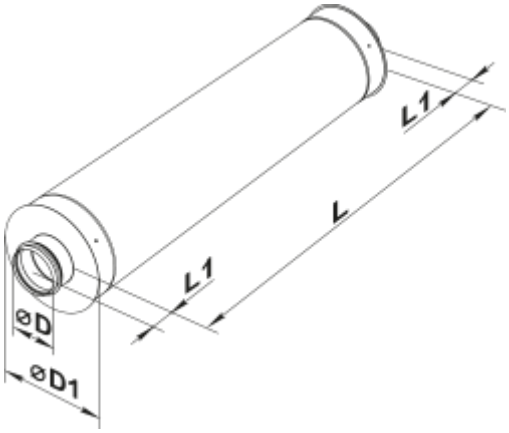
D	D1	L	L1
314	415	600	50