# SR 400/900

Dämpfung der Geräuschen, die während des Betriebes der Lüftungsgeräte entstehen und sich in den Lüftungsrohre der Lüftungssysteme verbreiten

• Gehäusematerial: Galvanized steel

| | Maßeinheit | SR 400/900 |
|---|---|---|
| Luftkanalgröße | mm | 400 |
| Gewicht | kg | 7.1 |

## Abmessungen
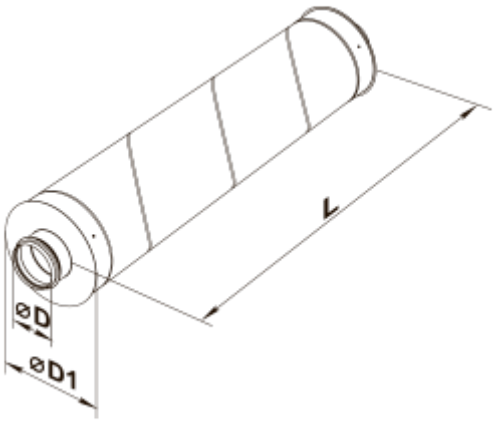
| D | D1 | L |
|---|---|---|
| 398 | 503 | 900 |