SRF 125/600

Dämpfung der Geräuschen, die während des Betriebes der Lüftungsgeräte entstehen und sich in den Lüftungsrohre der Lüftungssysteme verbreiten

• Gehäusematerial: Aluminum

	Maßeinheit	SRF 125/600
Luftkanalgröße	mm	125
Gewicht	kg	2

Abmessungen
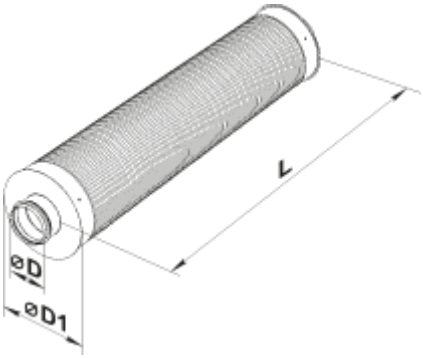
D	D1	L
124	270	600