SRF 315/600

Dämpfung der Geräuschen, die während des Betriebes der Lüftungsgeräte entstehen und sich in den Lüftungsrohre der Lüftungssysteme verbreiten

• Gehäusematerial: Aluminum

	Maßeinheit	SRF 315/600
Luftkanalgröße	mm	315
Gewicht	kg	3.4

Abmessungen
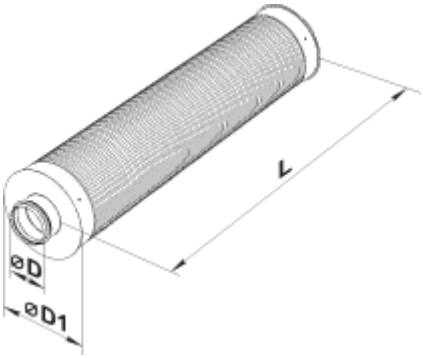
D	D1	L
314	420	600