SRF 315/900

Dämpfung der Geräuschen, die während des Betriebes der Lüftungsgeräte entstehen und sich in den Lüftungsrohre der Lüftungssysteme verbreiten

• Gehäusematerial: Aluminum

	Maßeinheit	SRF 315/900
Luftkanalgröße	mm	315
Gewicht	kg	5.1

Abmessungen
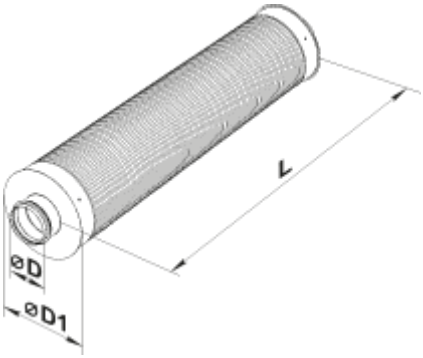
D	D1	L
314	420	900