SRP 120/1200

Zur Dämpfung des Geräusches, das während des Betriebes der Belüftungsanlagen entsteht und in den Lüftungsrohre der Lüftungssysteme verbreitet wird

• Gehäusematerial: Aluminum

	Maßeinheit	SRP 120/1200
Luftkanalgröße	mm	120
Gewicht	kg	1.05

Abmessungen
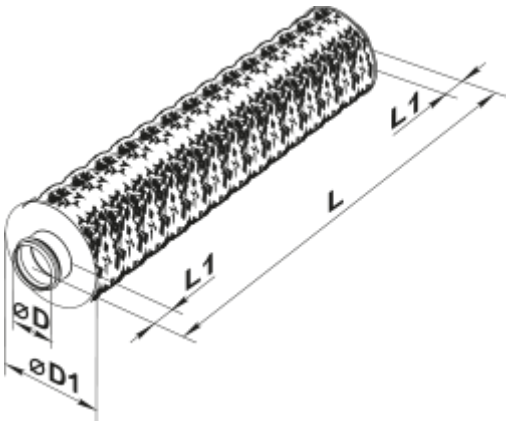
D	D1	L	L1
119	187	1300	50