SRP 125/1500

Zur Dämpfung des Geräusches, das während des Betriebes der Belüftungsanlagen entsteht und in den Lüftungsrohre der Lüftungssysteme verbreitet wird

• Gehäusematerial: Aluminum

	Maßeinheit	SRP 125/1500
Luftkanalgröße	mm	125
Gewicht	kg	1.44

Abmessungen
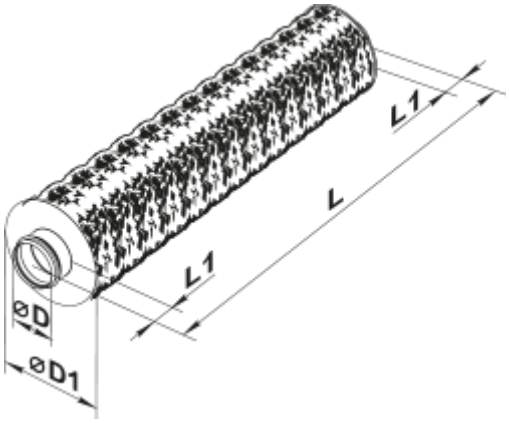
D	D1	L	L1
124	187	1600	50