# SRP 125/500

Schalldämpfer mit einem internen flexiblen Lüftungsrohr aus mikroperforierter Aluminiumfolie, die mit Polyesterfolie laminiert ist

• Gehäusematerial: Aluminium

| | Maßeinheit | SRP 125/500 |
|---|---|---|
| Luftkanalgröße | mm | 125 |
| Gewicht | kg | 0.66 |

## Abmessungen
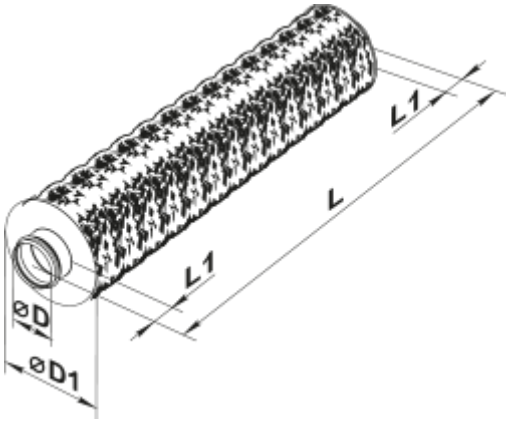
| D | D1 | L | L1 |
|---|---|---|---|
| 124 | 187 | 600 | 50 |