SRP 125/600

Zur Dämpfung des Geräusches, das während des Betriebes der Belüftungsanlagen entsteht und in den Lüftungsrohre der Lüftungssysteme verbreitet wird

• Gehäusematerial: Aluminum

	Maßeinheit	SRP 125/600
Luftkanalgröße	mm	125
Gewicht	kg	0.74

Abmessungen
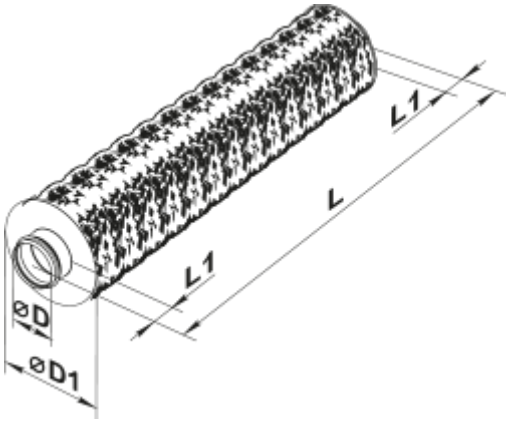
D	D1	L	L1
124	187	700	50