SRP 150/1500

Zur Dämpfung des Geräusches, das während des Betriebes der Belüftungsanlagen entsteht und in den Lüftungsrohre der Lüftungssysteme verbreitet wird

• Gehäusematerial: Aluminum

	Maßeinheit	SRP 150/1500
Luftkanalgröße	mm	150
Gewicht	kg	1.81

Abmessungen
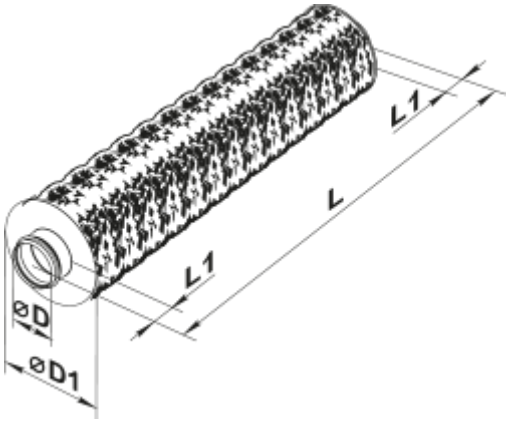
D	D1	L	L1
149	212	1600	50