# SRP 150/750

Zur Dämpfung des Geräusches, das während des Betriebes der Belüftungsanlagen entsteht und in den Lüftungsrohre der Lüftungssysteme verbreitet wird

• Gehäusematerial: Aluminum

| | Maßeinheit | SRP 150/750 |
|---|---|---|
| Luftkanalgröße | mm | 150 |
| Gewicht | kg | 1.14 |

## Abmessungen
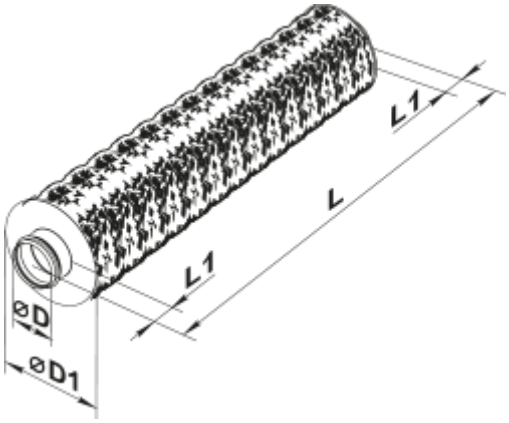
| D | D1 | L | L1 |
|---|---|---|---|
| 149 | 212 | 850 | 50 |