# SRP 200/500

Zur Dämpfung des Geräusches, das während des Betriebes der Belüftungsanlagen entsteht und in den Lüftungsrohre der Lüftungssysteme verbreitet wird

• Gehäusematerial: Aluminum

| | Maßeinheit | SRP 200/500 |
|---|---|---|
| Luftkanalgröße | mm | 200 |
| Gewicht | kg | 1.25 |

## Abmessungen
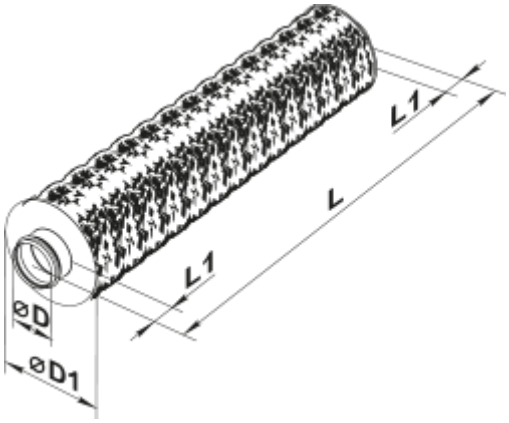
| D | D1 | L | L1 |
|---|---|---|---|
| 199 | 264 | 600 | 50 |