SRP 250/600

Zur Dämpfung des Geräusches, das während des Betriebes der Belüftungsanlagen entsteht und in den Lüftungsrohre der Lüftungssysteme verbreitet wird

• Gehäusematerial: Aluminum

	Maßeinheit	SRP 250/600
Luftkanalgröße	mm	250
Gewicht	kg	1.67

Abmessungen
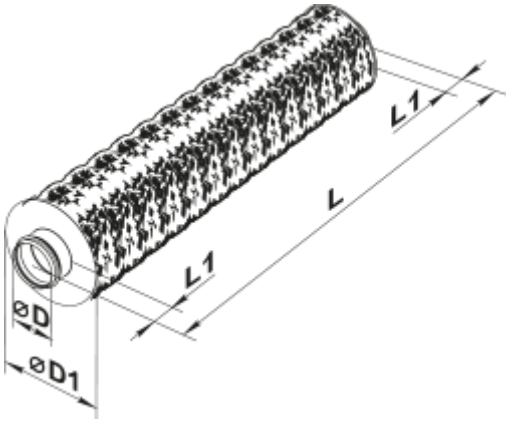
D	D1	L	L1
249	314	700	50