SRP 315/1500

Zur Dämpfung des Geräusches, das während des Betriebes der Belüftungsanlagen entsteht und in den Lüftungsrohre der Lüftungssysteme verbreitet wird

• Gehäusematerial: Aluminum

	Maßeinheit	SRP 315/1500
Luftkanalgröße	mm	315
Gewicht	kg	3.56

Abmessungen
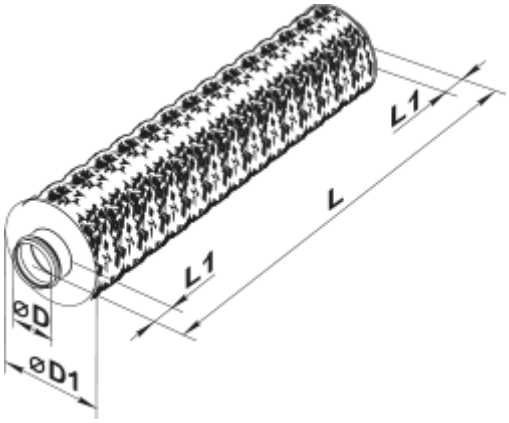
D	D1	L	L1
314	365	1600	50