# SRP 315/600

Zur Dämpfung des Geräusches, das während des Betriebes der Belüftungsanlagen entsteht und in den Lüftungsrohre der Lüftungssysteme verbreitet wird

• Gehäusematerial: Aluminum

| | Maßeinheit | SRP 315/600 |
|---|---|---|
| Luftkanalgröße | mm | 315 |
| Gewicht | kg | 2.04 |

## Abmessungen
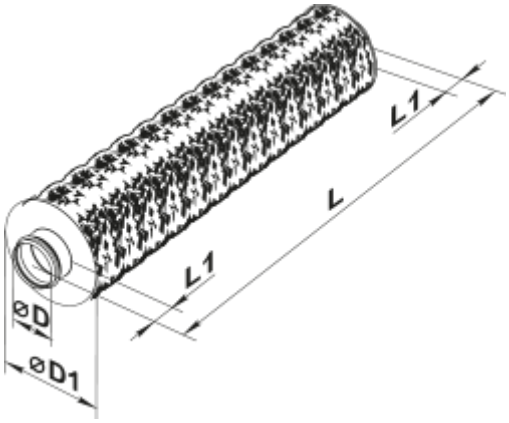
| D | D1 | L | L1 |
|---|---|---|---|
| 314 | 365 | 700 | 50 |