Stream 100/125 EC

Diagonal-Rohrventilatoren in schallgedämmten Gehäusen

- Schalldruckpegel LpA bei 3 m: 29
- Schallgedämmtes Gehäuse
- Steuerung: Drehzahlregler
- Laufradtyp: Halbaxial
- Gehäusematerial: Polypropylen



	Maßeinheit	Stream 100/125 EC	
Stutzengröße	mm	100/125	
Phasen	-	1	
Minimale Versorgungsspannung	V	230	
Maximale Versorgungsspannung	V	230	
Netzfrequenz	Hz	50	
Nennleistung	W	17	
Stromaufnahme	A	0.16	
Maximaler Volumenstrom bei 50 Hz	m³/h	245	350
Drehzahl bei 50 Hz	-	2885	2887
Schalldruckpegel LpA bei 3 m	dB(A)	29	28
Gewicht	kg	3.6	
Maximale Fördermitteltemperatur	°C	55	
Minimale Fördermitteltemperatur	°C	-25	
Minimale Lufttemperatur der Umgebung	°C	1	
Maximale Lufttemperatur der Umgebung	°C	40	
Schutzart	-	IPX4	
Motorschutzart	-	IP44	
Material des Laufrads	-	Plastik	

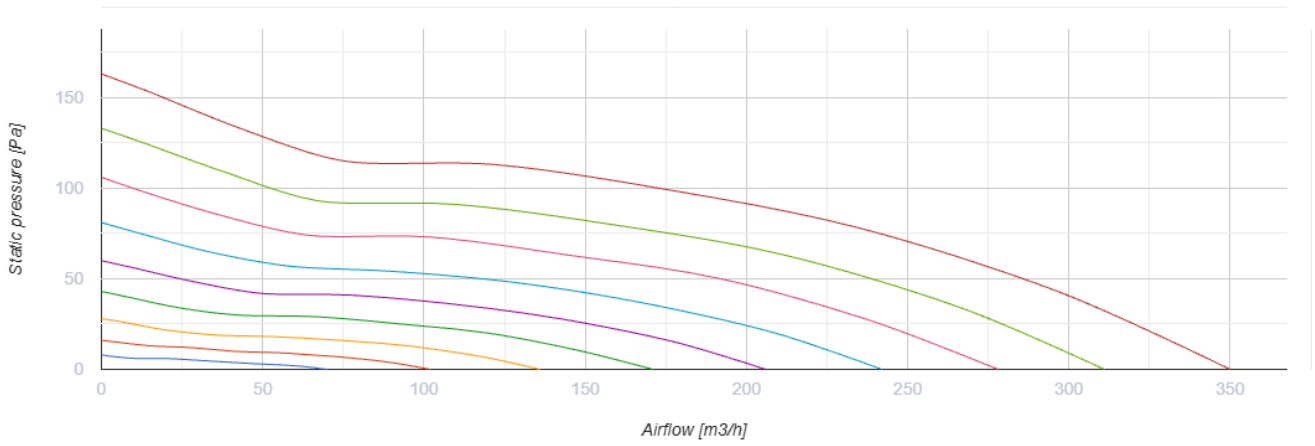

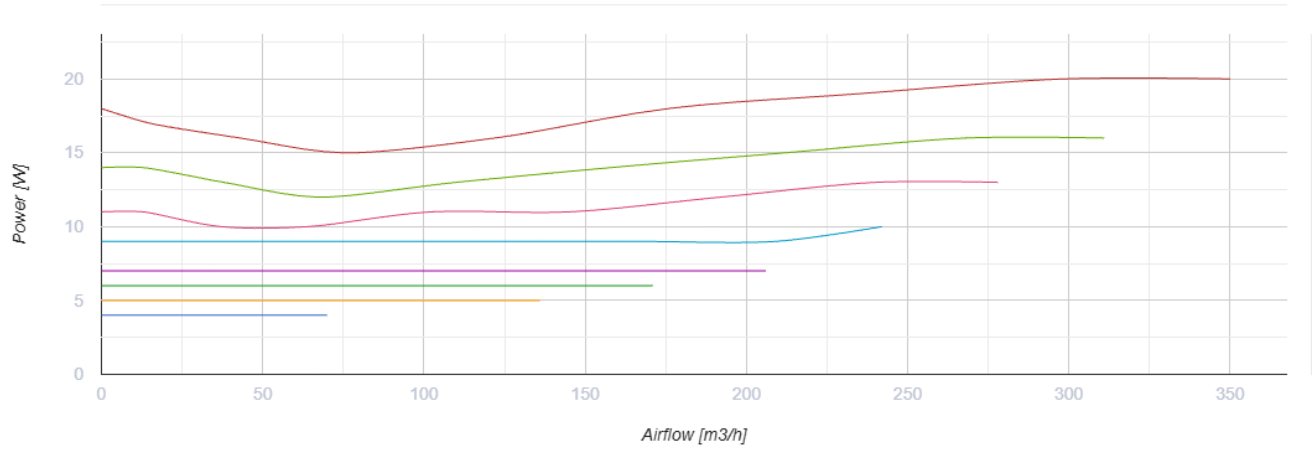

Abmessungen

Ø D	B	L	H
125	207	502	224

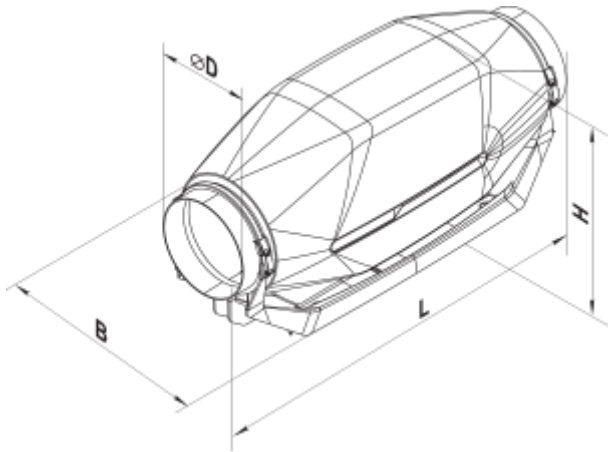

Zubehör

Für runde Kanäle

Produktname	Foto	Beschreibung
SR 100/600		Schalldämpfer aus verzinktem Stahl, gefüllt mit nicht brennbarem schallabsorbierendem Material
SR 100/900		Schalldämpfer aus verzinktem Stahl, gefüllt mit nicht brennbarem schallabsorbierendem Material
SR 100/1200		Schalldämpfer aus verzinktem Stahl, gefüllt mit nicht brennbarem schallabsorbierendem Material
SR 125/600		Schalldämpfer aus verzinktem Stahl, gefüllt mit nicht brennbarem schallabsorbierendem Material
SR 125/900		Schalldämpfer aus verzinktem Stahl, gefüllt mit nicht brennbarem schallabsorbierendem Material
SR 125/1200		Schalldämpfer aus verzinktem Stahl, gefüllt mit nicht brennbarem schallabsorbierendem Material
SRF 100/600		Schalldämpfer aus Aluminiumlegierung, gefüllt mit nicht brennbarem schallabsorbierendem Material
SRF 100/900		Schalldämpfer aus Aluminiumlegierung, gefüllt mit nicht brennbarem schallabsorbierendem Material
SRP 100/500		Schalldämpfer mit einem internen flexiblen Lüftungsrohr aus mikroperforierter Aluminiumfolie, die mit Polyesterfolie laminiert ist
SRP 100/600		Schalldämpfer mit einem internen flexiblen Lüftungsrohr aus mikroperforierter Aluminiumfolie, die mit Polyesterfolie laminiert ist
SRP 100/750		Schalldämpfer mit einem internen flexiblen Lüftungsrohr aus mikroperforierter Aluminiumfolie, die mit Polyesterfolie laminiert ist
SRP 100/900		Schalldämpfer mit einem internen flexiblen Lüftungsrohr aus mikroperforierter Aluminiumfolie, die mit Polyesterfolie laminiert ist
SRP 100/1200		Schalldämpfer mit einem internen flexiblen Lüftungsrohr aus mikroperforierter Aluminiumfolie, die mit Polyesterfolie laminiert ist
SRP 100/1500		Schalldämpfer mit einem internen flexiblen Lüftungsrohr aus mikroperforierter Aluminiumfolie, die mit Polyesterfolie laminiert ist

SRP 100/2000		Schalldämpfer mit einem internen flexiblen Lüftungsrohr aus mikroperforierter Aluminiumfolie, die mit Polyesterfolie laminiert ist
SRP 125/500		Schalldämpfer mit einem internen flexiblen Lüftungsrohr aus mikroperforierter Aluminiumfolie, die mit Polyesterfolie laminiert ist
SRP 125/600		Schalldämpfer mit einem internen flexiblen Lüftungsrohr aus mikroperforierter Aluminiumfolie, die mit Polyesterfolie laminiert ist
SRP 125/750		Schalldämpfer mit einem internen flexiblen Lüftungsrohr aus mikroperforierter Aluminiumfolie, die mit Polyesterfolie laminiert ist
SRP 125/900		Schalldämpfer mit einem internen flexiblen Lüftungsrohr aus mikroperforierter Aluminiumfolie, die mit Polyesterfolie laminiert ist
SRP 125/1200		Schalldämpfer mit einem internen flexiblen Lüftungsrohr aus mikroperforierter Aluminiumfolie, die mit Polyesterfolie laminiert ist
SRP 125/1500		Schalldämpfer mit einem internen flexiblen Lüftungsrohr aus mikroperforierter Aluminiumfolie, die mit Polyesterfolie laminiert ist
SRP 125/2000		Schalldämpfer mit einem internen flexiblen Lüftungsrohr aus mikroperforierter Aluminiumfolie, die mit Polyesterfolie laminiert ist

Für runde Kanäle

Produktname	Foto	Beschreibung
FB K2 100 G4/F8		Panelfilter mit hohem Reinigungsgrad
FB K2 100 G4/C/F8		Panelfilter mit hohem Reinigungsgrad
FB K2 100 G4/H13		Panelfilter mit hohem Reinigungsgrad
FB K2 100 G4/C/H13		Panelfilter mit hohem Reinigungsgrad
FB K2 125 G4/F8		Panelfilter mit hohem Reinigungsgrad
FB K2 125 G4/C/F8		Panelfilter mit hohem Reinigungsgrad

FB K2 125 G4/H13		Panelfilter mit hohem Reinigungsgrad
FB K2 125 G4/C/H13		Panelfilter mit hohem Reinigungsgrad
FB K2 100 ES		Elektrostatische Panelfilter mit hohem Reinigungsgrad
FB 100		Panelfilter mit einem runden Querschnitt
FB 125		Panelfilter mit einem runden Querschnitt
FBV 100		Panelfilter mit großer Filterfläche mit einem runden Querschnitt
FBV 125		Panelfilter mit großer Filterfläche mit einem runden Querschnitt
FBK 100-4	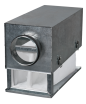	Taschenfilter mit einem runden Querschnitt
FBK 100-5		Taschenfilter mit einem runden Querschnitt
FBK 100-7		Taschenfilter mit einem runden Querschnitt
FBK 125-4		Taschenfilter mit einem runden Querschnitt
FBK 125-5		Taschenfilter mit einem runden Querschnitt
FBK 125-7		Taschenfilter mit einem runden Querschnitt

Für runde Kanäle

Produktname	Foto	Beschreibung
KOM 100		Rückschlagklappe mit federbelasteten Platten zur Absperrung des Luftstroms in runden Lüftungsrohren

KOM 125		Rückschlagklappe mit federbelasteten Platten zur Absperrung des Luftstroms in runden Lüftungsrohren
KOMu 100		Rückschlagklappe mit federbelasteten Platten zur Absperrung des Luftstroms in runden Lüftungsrohren
KOMu 125		Rückschlagklappe mit federbelasteten Platten zur Absperrung des Luftstroms in runden Lüftungsrohren
KOM1 100		Selbsttätige Rückschlagklappe zur Absperrung des Luftstroms in runden Lüftungsrohren
KOM1 125		Selbsttätige Rückschlagklappe zur Absperrung des Luftstroms in runden Lüftungsrohren
KR 100		Luftklappen zur Regelung des Luftstroms in runden Lüftungsrohren
KR 125		Luftklappen zur Regelung des Luftstroms in runden Lüftungsrohren
KRV 100		Luftklappen zur automatischen Luftstromregelung in runden Lüftungsrohren
KRV 125		Luftklappen zur automatischen Luftstromregelung in runden Lüftungsrohren

Für runde Kanäle

Produktname	Foto	Beschreibung
VVG 100	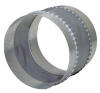	Flexible Anti-Vibrations-Verbinder für Rundrohre
VVG 125	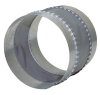	Flexible Anti-Vibrations-Verbinder für Rundrohre

Wasser-Heizelemente

Produktname	Foto	Beschreibung
NKV 100-2		Rohr-Warmwasser-Heizregister zur Heizung der Zuluft oder Luftvorwärmer für Lüftungsanlagen mit einem runden Querschnitt
NKV 100-4		Rohr-Warmwasser-Heizregister zur Heizung der Zuluft oder Luftvorwärmer für Lüftungsanlagen mit einem runden Querschnitt

NKV 125-2		Rohr-Warmwasser-Heizregister zur Heizung der Zuluft oder Luftvorwärmer für Lüftungsanlagen mit einem runden Querschnitt
NKV 125-4		Rohr-Warmwasser-Heizregister zur Heizung der Zuluft oder Luftvorwärmer für Lüftungsanlagen mit einem runden Querschnitt

Elektrische Heizelemente

Produktname	Foto	Beschreibung
NK 100-0,6-1		Rohr-Elektro-Heizregister mit einem runden Querschnitt
NK 100-0,8-1		Rohr-Elektro-Heizregister mit einem runden Querschnitt
NK 100-1,2-1		Rohr-Elektro-Heizregister mit einem runden Querschnitt
NK 100-1,6-1		Rohr-Elektro-Heizregister mit einem runden Querschnitt
NK 100-1,8-1		Rohr-Elektro-Heizregister mit einem runden Querschnitt
NK 125-0,6-1		Rohr-Elektro-Heizregister mit einem runden Querschnitt
NK 125-0,8-1		Rohr-Elektro-Heizregister mit einem runden Querschnitt
NK 125-1,2-1		Rohr-Elektro-Heizregister mit einem runden Querschnitt
NK 125-1,6-1		Rohr-Elektro-Heizregister mit einem runden Querschnitt
NK 125-2,4-1		Rohr-Elektro-Heizregister mit einem runden Querschnitt

EC-Motor Drehzahlregler

Produktname	Foto	Beschreibung

R-1/010		EC-motor Drehzahlregler

Ecodesign

Warenzeichen	Vents					
Modell	Stream 100/125 EC					
Spezifischer Energieverbrauch (SEV) (kWh/(m²/a))	Kalt		Durchschnittlich		Warm	
	-54.4	A+	-27.4	B	-11.9	E
Typ des Lüftungsgeräts	Unidirektional					
Antriebsart	Drehzahlregelung					
Typ des Wärmerückgewinnungssystems	Nicht vorhanden					
Maximaler Luftvolumenstrom (m³/h)	176					
Elektrische Eingangsleistung (W)	18					
Referenzvolumenstrom (m³/s)	0.036					
Referenzdruckdifferenz (Pa)	50					
Spezifische Leistungsaufnahme (SPI) (W/(m³/h))	0.07					
Steuerungstypologie	Örtliche Bedarfssteuerung					
Maximale externe Leckagerate (%)	2.7					
Schallleistungspegel (dB(A))	38					
Jährlicher Stromverbrauch (JSV) (kWh/a)	Kalt		Durchschnittlich		Warm	
	37		37		37	
Jährliche Einsparung an Heizenergie (JEH) (kWh/a)	Kalt		Durchschnittlich		Warm	
	5536		2830		1280	