Stream 150/160

Halbradiale Rohrventilatoren im wärme- und schallisolierten Gehäuse

- Max. Förderleistung: 540
- Schalldruckpegel LpA @ 3 m: 33
- Schalldämmung
- Motortyp: AC
- Laufradtyp: Mixed
- Gehäusematerial: Plastic
- In jeder Position

	Maßeinheit	Stream 150/160					
Luftkanalgröße	mm	150			160		
Speed	-	3					
Versorgungsspannung min	V	230					
Versorgungsspannung max	V	230					
Frequenz der Netzversorgung	Hz	50					
Leistung	W	25	46	51	25	46	51
Stromaufnahme	A	0.20	0.21	0.24	0.20	0.21	0.24
Max. Förderleistung	m^3/h	242	320	540	242	320	540
Schalldruckpegel LpA @ 3 m	dB(A)	20	26	33	20	26	33
Gewicht	kg	5					
Fördermitteltemperatur max	°C	55					
Fördermitteltemperatur min	°C	-25					
Schutzart	-	IPX4					

Abmessungen

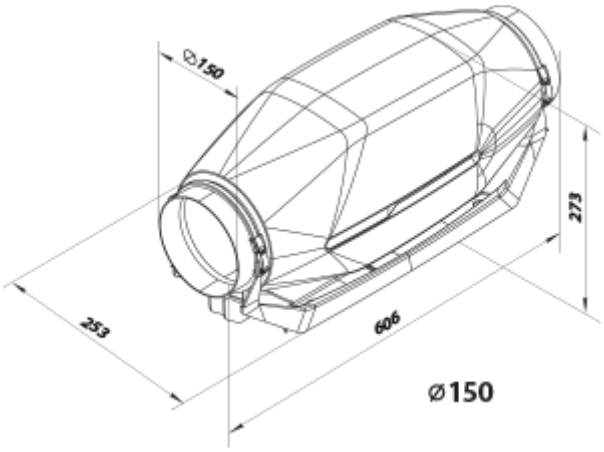

⌀150

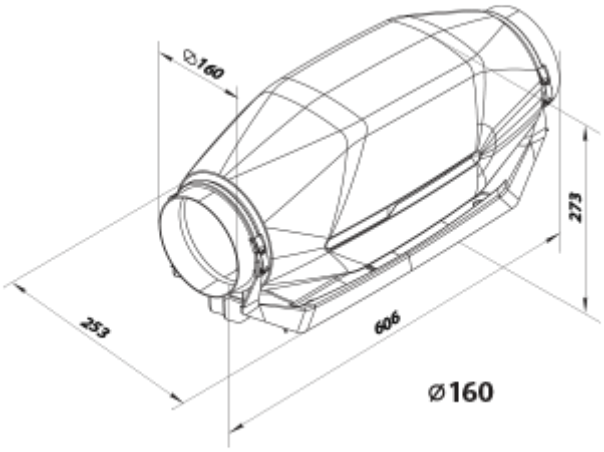

⌀160