TM 100 Zn

T-Stücke sind aus verzinktem Stahlblech gefertigt

• Gehäusematerial: Galvanized steel

	Maßeinheit	TM 100 Zn
Luftkanalgröße	mm	100

Abmessungen
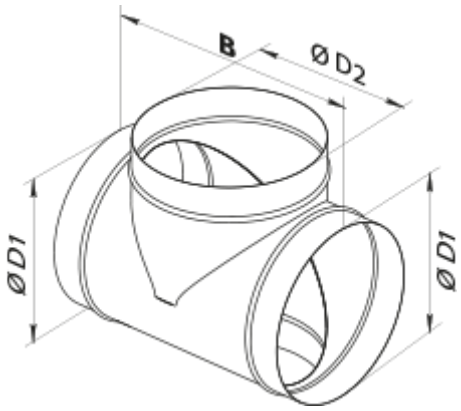
D1	D2	B
100	100	190