TM 100

T-Stücke sind aus pulverbeschichtetem Stahlblech gefertigt

• Gehäusematerial: Coated steel

	Maßeinheit	TM 100
Luftkanalgröße	mm	100

Abmessungen
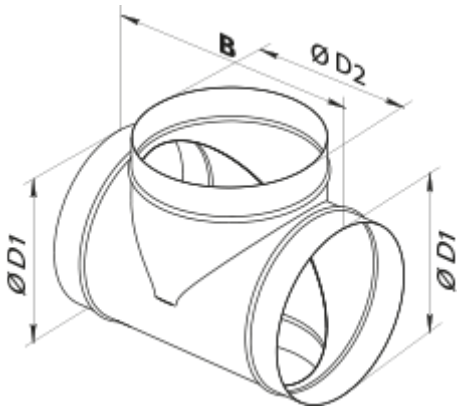
D1	D2	B
100	100	190