TM 120 Zn

T-Stücke sind aus verzinktem Stahlblech gefertigt

• Gehäusematerial: Galvanized steel

	Maßeinheit	TM 120 Zn
Luftkanalgröße	mm	120

Abmessungen
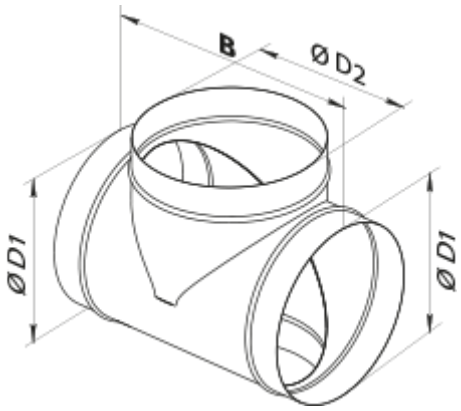
D1	D2	B
120	120	210