TM 125 Zn

T-Stücke sind aus verzinktem Stahlblech gefertigt

• Gehäusematerial: Galvanized steel

	Maßeinheit	TM 125 Zn
Luftkanalgröße	mm	125

Abmessungen
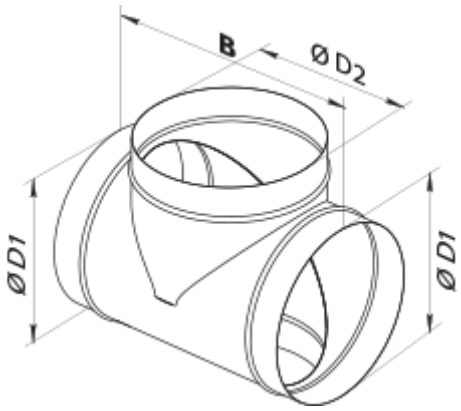
D1	D2	B
125	125	215