TM 125

T-Stücke sind aus pulverbeschichtetem Stahlblech gefertigt

- Gehäusematerial: Coated steel

	Maßeinheit	TM 125
Luftkanalgröße	mm	125

Abmessungen
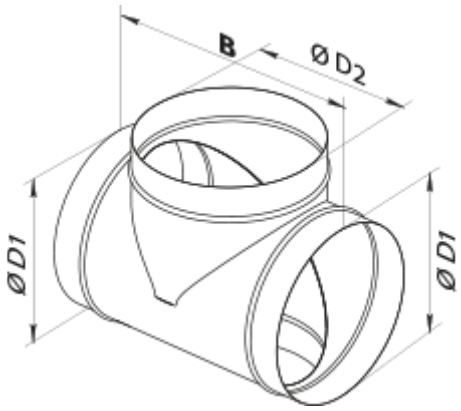
D1	D2	B
125	125	215