TM 130

T-Stücke sind aus pulverbeschichtetem Stahlblech gefertigt

- Gehäusematerial: Coated steel

	Maßeinheit	TM 130
Luftkanalgröße	mm	130

Abmessungen
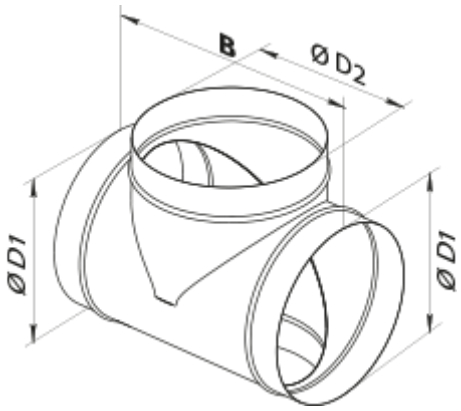
D1	D2	B
130	130	220