TM 140 Zn

T-Stücke sind aus verzinktem Stahlblech gefertigt

• Gehäusematerial: Galvanized steel

	Maßeinheit	TM 140 Zn
Luftkanalgröße	mm	140

Abmessungen
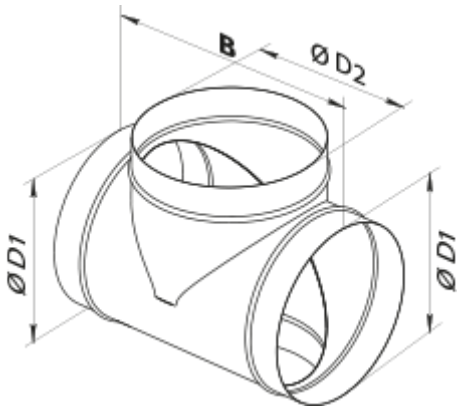
D1	D2	B
140	140	230