TM 150

T-Stücke sind aus pulverbeschichtetem Stahlblech gefertigt

- Gehäusematerial: Coated steel

	Maßeinheit	TM 150
Luftkanalgröße	mm	150

Abmessungen
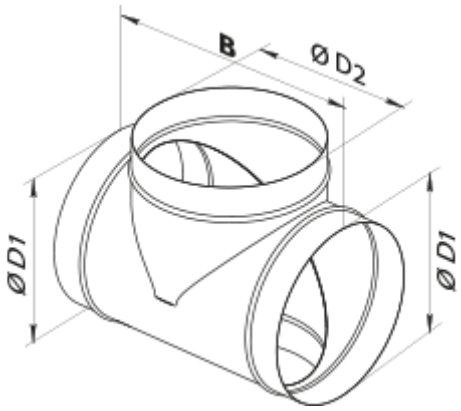
D1	D2	B
150	150	240