TM 160

T-Stücke sind aus pulverbeschichtetem Stahlblech gefertigt

- Gehäusematerial: Coated steel

	Maßeinheit	TM 160
Luftkanalgröße	mm	160

Abmessungen
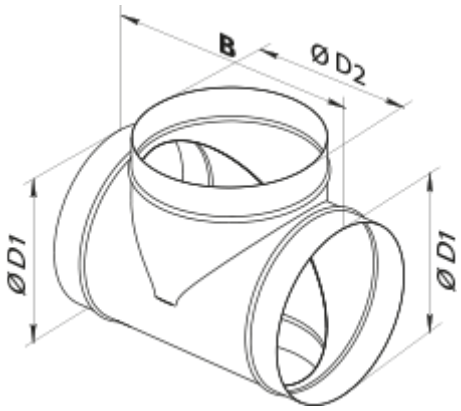
D1	D2	B
160	160	250